Attività principale

(-) Sostituire la cartuccia filtro aria

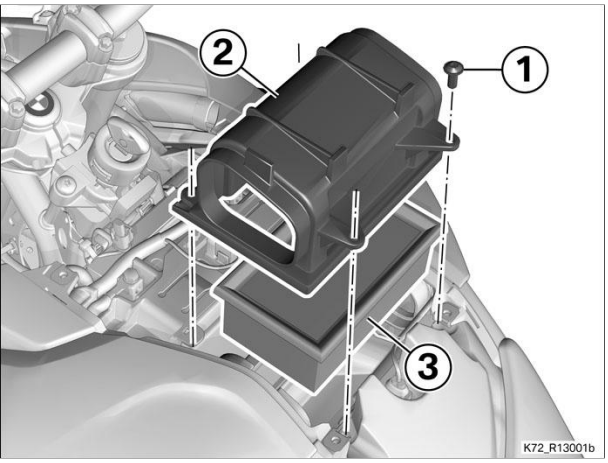

▶ **Smontaggio del filtro aria**

- Rimuovere le viti (1).
- Rimuovere il coperchio (2).
- Smontare la cartuccia filtro aria (3).

◀

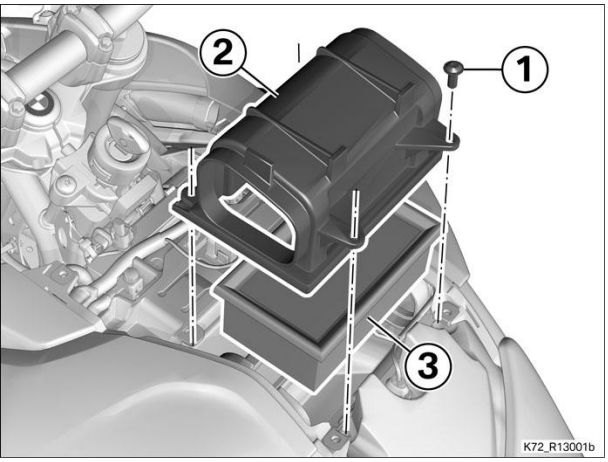

▶ **Montaggio del filtro aria**

- Inserire la cartuccia del filtro aria (3).
- Applicare il coperchio (2).
- Applicare le viti (1).

◀